PLANIMETRIA - scala 1:200

Via Rose

Via Passo Del Gavia

Contatori

Calcinacci

Tubo pvc Ø100

Tubo pvc Ø100

VIETATO L'ACCESSO AI NON ADDETTI AI LAVORI

La ditta non risponde di eventuali danni a persone o cose

VEICOLI A PASSO D'UOMO

PROPRIETA' PRIVATA

Cespuglio

Campo da gioco

Pavimentazione

Pavimentazione

Pavimentazione

Pavimentazione

Fontana

USCITA

INGRESSO

decontaminazione

WC

CAPANNO OPERAI

UFFICI

SERBATOIO STOCCAGGIO ACQUE REFLUE

STOCCAGGIO MATERIALI

Pesa

1

2

3

4

5

LEGENDA

- 137.89 QUOTE RILIEVO TOPOGRAFICO
- ALBERATURA ESISTENTE
- PERCORSO PEDONALE DI PROGETTO (largh.=2.00 m)
- AREA LAVORAZIONI
- CANCELLO INGRESSO ESISTENTE
- CANCELLO INGRESSO AREA CANTIERE
- PANNELLO PROVVISORIO DI CHIUSURA
- RECINZIONE PROVVISORIA DI CANTIERE
- CANALETTA DI RACCOLTA ACQUE REFLUE
- DIREZIONE DI DEFLUSSO DELLE ACQUE REFLUE
- VIABILITÀ DI ACCESSO
- AREA DI CANTIERE
- ACCESSO MEZZI
- 1 UFFICI, SERVIZI IGIENICI, CAPANNO OPERAI
- 2 AREA DI STOCCAGGIO MATERIALI
- 3 RICOVERO MEZZI
- 4 LAVAGGIO MEZZI
- 5 PESA

m 0 2 4 6 8 10

SCALA 1 : 200

PIATTAFORMA DI LAVAGGIO

scala 1:50

PIANTA

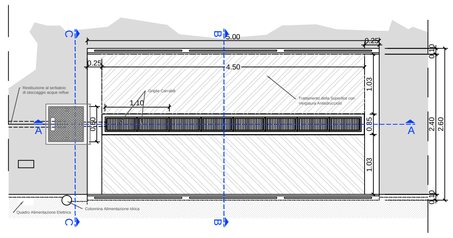

SEZIONE A-A

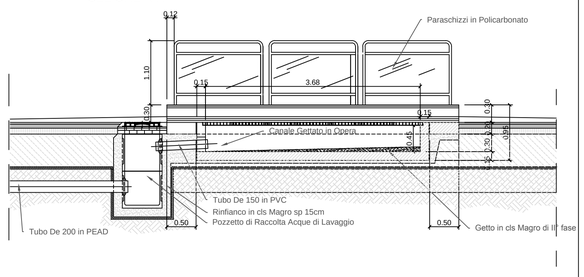

SEZIONE B-B

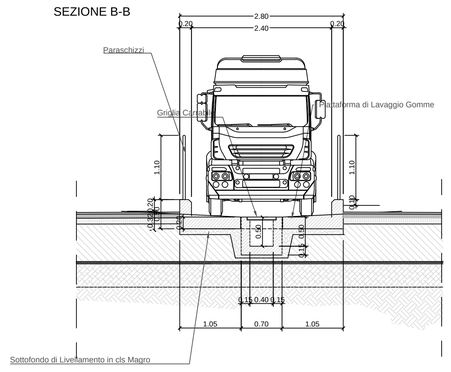

SEZIONE C-C

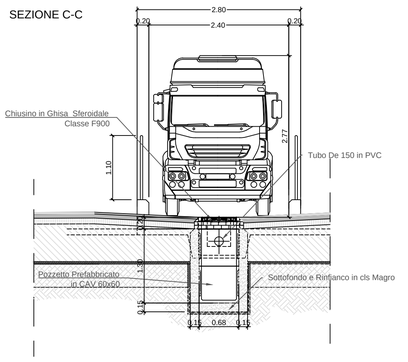

SEZIONE TIPO PAVIMENTAZIONE AREA DI CANTIERE - scala 1:50

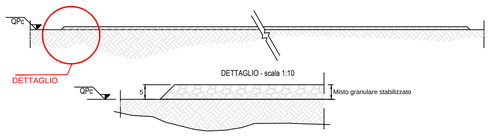

SEZIONE TIPO PAVIMENTAZIONE AREA DI STOCCAGGIO MATERIALI - scala 1:50

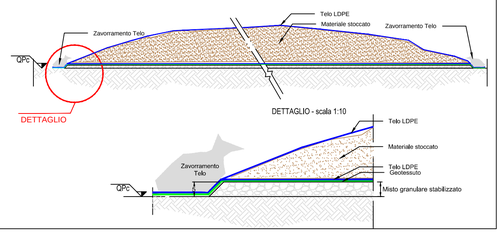

RECINZIONE PROVVISORIA DI CANTIERE

PROSPETTO - Scala 1:50

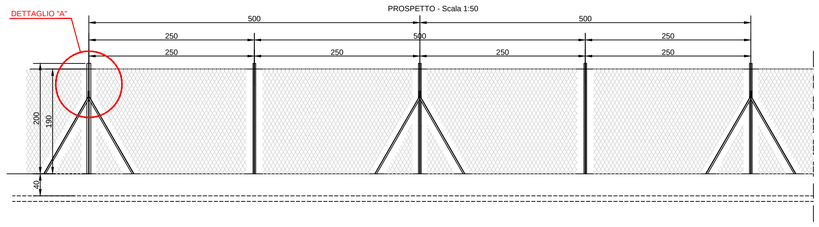

SEZIONE - Scala 1:50

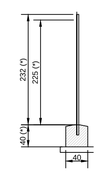

DETTAGLIO A - Scala 1:10

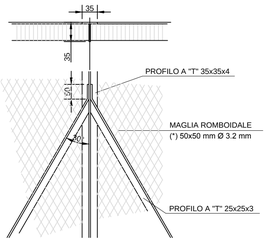

DETTAGLIO B - Scala 1:10

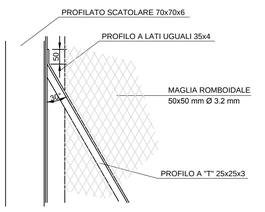

(*) N.B.: L' altezza della recinzione e del cordolo di fondazione possono variare.

CANALE DI RACCOLTA ACQUE REFLUE

scala 1:20

0.25m x 0.30m x 1.00m

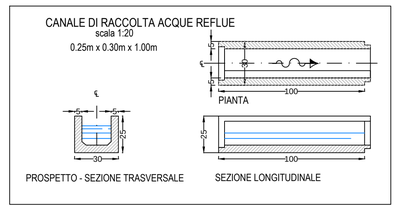

PLANIMETRIA - scala 1:000

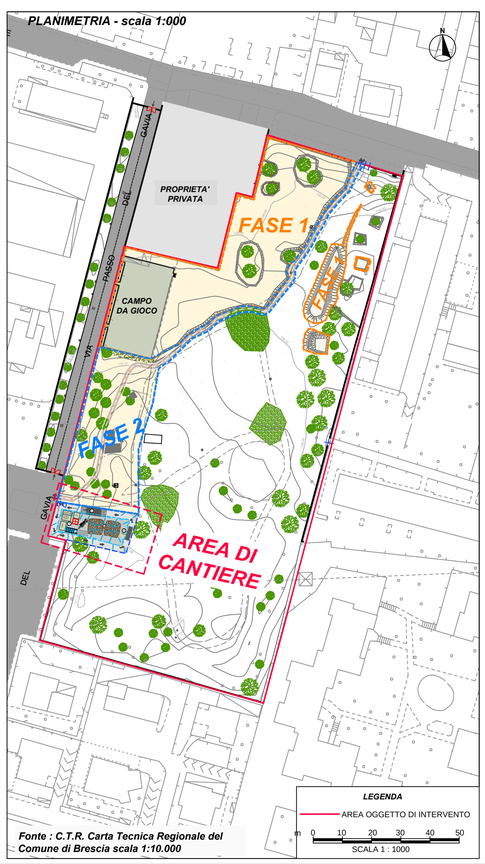

Fonte : C.T.R. Carta Tecnica Regionale del Comune di Brescia scala 1:10.000

MINISTERO DELL'AMBIENTE E DELLA TUTELA DEL TERRITORIO E DEL MARE

Regione Lombardia

Comune di Brescia

Convenzione Ministero dell'Ambiente e della tutela del Territorio e del Mare - Regione Lombardia - Comune di Brescia - Sogesid S.p.A. del 24 Aprile 2013



MESSA IN SICUREZZA D'EMERGENZA DELL'AREA PUBBLICA DENOMINATA PARCO DI PASSO GAVIA - COMUNE DI BRESCIA

PROGETTO DI SERVIZI

Titolo elaborato: **ORGANIZZAZIONE DEL CANTIERE**

Tavola: **EG 08**

Redatto da

SOGESID

Direttore Bonifiche
Ing. Enrico BRUGIOTTI

Il Responsabile del Procedimento
Ing. Camilla CICERONE

IL DIRETTORE TECNICO
Ing. Carlo MESSINA

GRUPPO DI LAVORO
Ing. Camilla CICERONE (opere civili)
Ing. Maria Teresa BERNARDO (opere civili, implantistica e computi)
Biol. Simona RANIA (fattibilità ambientale)
Geol. Ivan SICILIANO (geologia)
Arch. Edoardo CONFORTI (fattibilità ambientale)
Arch. Katia ELIA (elaborazioni grafiche)

Cod. Commessa	Codice							rev.	Nome file	Data : Maggio 2015
LOM 302	PS	B	EG	0	0	8		0	LOM302_PS_B_EG008_0	Scala : VARIE

Rev.	Data	Descrizione modifica	verificato	approvato
0	05/2014	1ª Emissione		
1	02/2015	Aggiornamento predisposizione documenti di gara		
2	05/2015	2°Aggiornamento predisposizione documenti di gara		